STALA/T 010

ELKIM lighting

INSTRUKCJA MONTAŻU

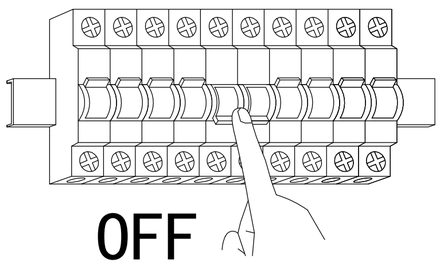

01

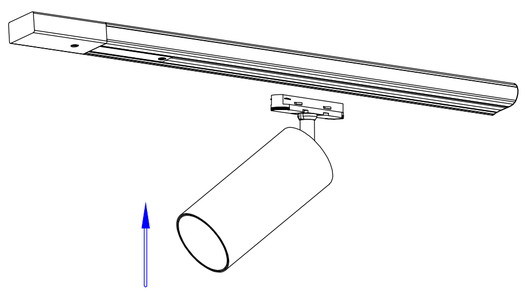

02

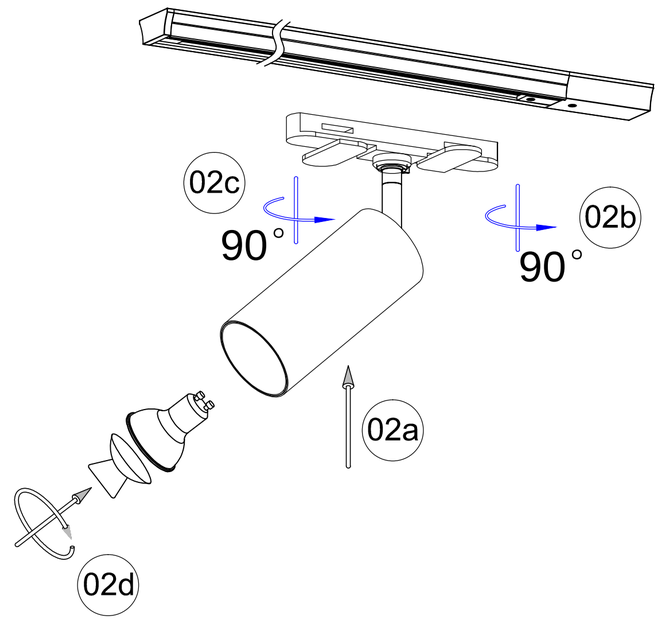

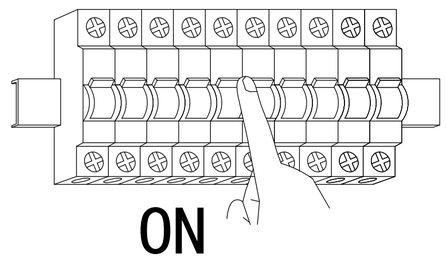

05

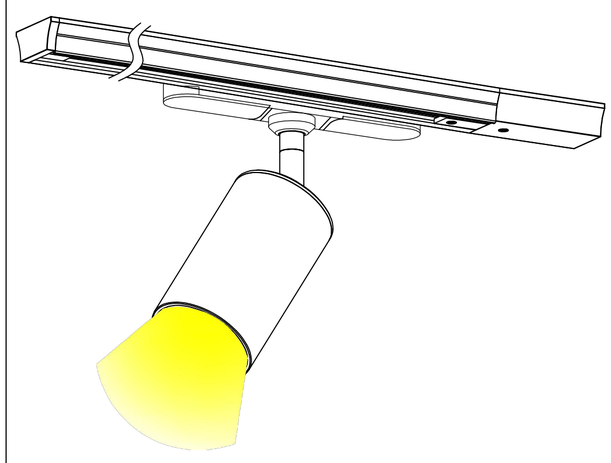

06

01. WYŁĄCZ ZASILANIE
02. OTWÓRZ ZACZEPY I WSUŃ LAMPĘ
03. ZAMKNIJ ZACZEPY I OSADŹ ŻARÓWKĘ
05. WŁĄCZ ZASILANIE

IP20

Symbol przekreślonego kosza na odpady oznacza, że zgodnie z przepisami i regulacjami ten produkt oraz jego akcesoria powinny być utylizowane oddzielnie od zwykłych odpadów komunalnych. Gdy produkt osiągnie koniec okresu eksploatacji, użytkownik może się zdecydować na oddanie produktu do kompetentnego podmiotu zajmującego się recyklinkiem. Właściwy recykling produktu przyczyni się do ochrony życia ludzkiego i środowiska.

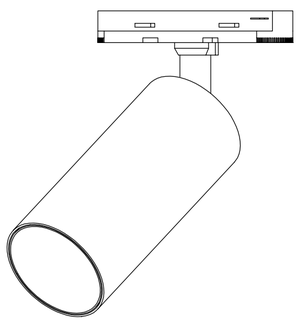

STALA/T 010
GU10-MAX-50W

UWAGA!
montaÕwyğÑcznie przez osoby posiadajÑce stosowne umiejňtnoŜci

Wyrób jest produktem wyposażonym niezawierającym źródła światła zgodnie z zapisami rozporządzenia 2019/2015/UE

Warunki gwarancji dostňpne sÑna www.elkimlighting.pl w zakğadce "do pobrania"
http://elkimlighting.pl/pl/do-pobrania